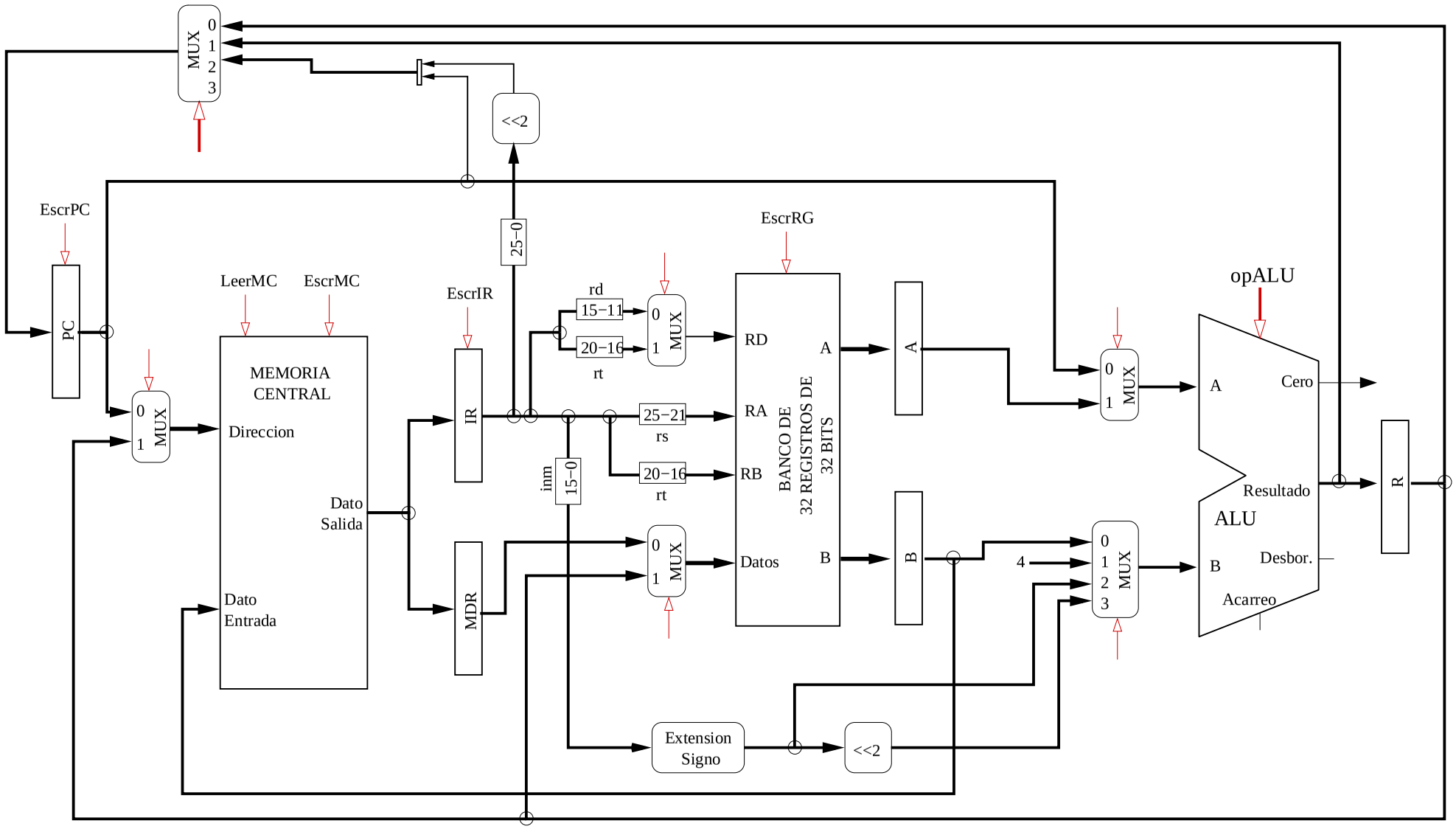
MUX
0
1
2
3
<<2
EscrPC
PC
25−0
EscrRG
LeerMC
EscrMC
EscrIR
rd
15−11
20−16
rt
0
1
MUX
RD
A
RA
RB
BANCO DE
32 REGISTROS DE
32 BITS
Datos
B
A
opALU
MEMORIA
CENTRAL
Direccion
Dato
Salida
Dato
Entrada
IR
25−21
rs
20−16
rt
inm
15−0
MDR
4
Cero
Resultado
ALU
Desbor.
Acarreo
R
Extension
Signo